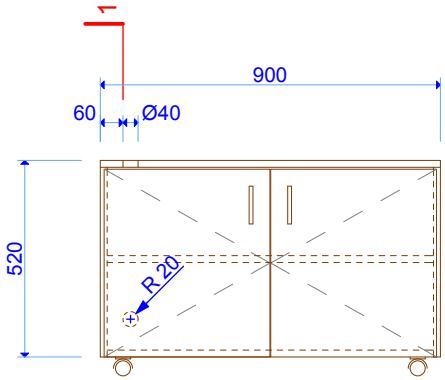

ՏԵՍՔԸ ԱՌՋԵՎԻՑ

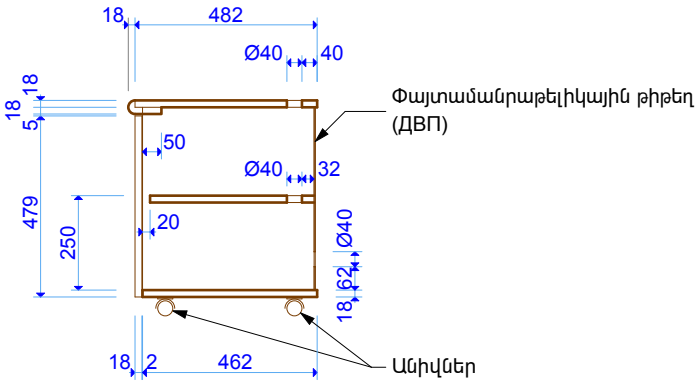

ԿՏՐՎԱԾՔ 1

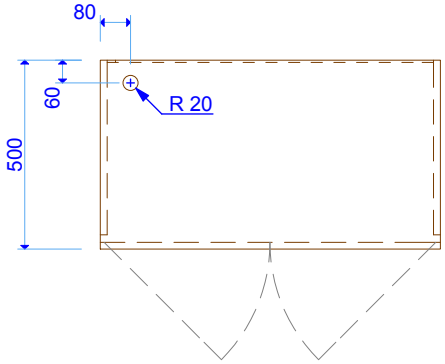

ՀԱՏԱԿԱԳԻԾ

FRN-04 1:20

ՆՇՈՒՄ
1. Պահարանի նյութը՝ լամինատ: Տեքստուրայի և գունային երանգի նմուշը համաձայնեցնել ճարտարապետի հետ:
2. Եզրերը պաշտպանել պլաստիկ դետալներով: Պրոֆիլը և գույնը համաձայնեցնել ճարտարապետի հետ:
3. FRN-04 սեղան-պահարանի ընդհանուր քանակը՝ 1 հատ:

Հասցե՝ Թումանյանի քաղաքապետարան						
ՀԵՌ. +37494452185						
Ճարտարապետ	Զ. ԲԱՈՒԵՐ		ՔԱՂԱՔԱՑԻՆԵՐԻ ՍՊԱՍԱՐԿՄԱՆ ԳՐԱՍԵՆՅԱԿԻ ՎԵՐԱԿԱՌՈՒՑՄԱՆ ԵՎ ՆՈՐՈԳՄԱՆ ՆԱԽԱԳԻԾ:	Էջ	Փուլ	Մաս
				23	ԱՆ	ՃԼ
			Պատճենահանող սարքի սեղան-պահարան FRN-04	Էջի ծածկագիր Q-106		
Ստուգված		Ուղղում	...	Ուղղի/Ֆայլ Ֆայլի տարեթիվ՝ GIZ Retrofit_A_01_Tumanyan_CD_150901.pln 2015-09-02	Տպված է	2015-09-02, 02:01